Низкотемпературная сплит-система Daikin Altherma
Technical data book
EHVZ-E6V / EHVZ-E9W

EHVZ04S18EA6V
EHVZ08S23EA6V
EHVZ08S18EA6V
EHVZ08S18EA9W
EHVZ08S23EA9W

EEDRU20

Table of contents

EHVZ-E6V/EHVZ-E9W

1	Характеристики	4
	EHVZ-E6V, EHVZ-E9W	4
2	Specifications	5
3	Электрические параметры	10
	Электрические данные	10
4	Таблица сочетания	12
	Таблица сочетания	12
5	Размерные чертежи	13
	Размерные чертежи	13
6	Центр тяжести	14
	Центр тяжести	14
7	Схемы трубопроводов	15
	Схемы трубопроводов	15
8	Монтажные схемы	16
	Примечания и условные обозначения	16
	Схема управления	17
	Электропитание, резервный нагреватель	19
9	Схемы внешних соединений	20
	Схемы внешних соединений	20
10	Установка	21
	Способ монтажа	21
11	Рабочий диапазон	22
	Рабочий диапазон	22
12	Характеристика гидравлической системы	23
	Блок падения статического давления	23

1 Характеристики

1 - 1 EHVZ-E6V, EHVZ-E9W

Напольный блок интегрирован в систему с раздельным управлением в различных температурных зонах

1

- Комбинированная система бака ГВС из нержавеющей стали на 180 или 230 л и теплового насоса облегчает установку оборудования
- Адаптер соединения W-LAN
- Платы и гидравлические компоненты расположены спереди для облегчения доступа к ним
- Небольшая площадь установки, как у других бытовых приборов
- Двухзональный режим позволяет регулировать температуру в 2 зонах. Подключение напольного обогревателя к радиаторам для оптимизации эффективности

Daikin Residential Controller

Online-Regler

2 Specifications

1 - 1 EHVZ-E6V, EHVZ-E9W

Технические параметры				EHVZ04S18E6V	EHVZ08S23E6V	EHVZ08S18E6V
Мощность нагревателя	Ступень 1		kW	2		
	Ступень 2		kW	2 or 4		
Входная мощность	Ном.		kW	0,14		
Эффективность	ГВС	Низшая теплотворная способность	%	118	135	118
Casing	Цвет			White + Black		
	Material			Листовой металл с предварительным покрытием		
Размеры	Блок	Высота	mm	1.650	1.850	1.650
		Ширина	mm	595		
		Глубина	mm	625		
	Упакованный блок	Высота	mm	1.820	2.020	1.820
		Ширина	mm	720		
		Глубина	mm	740		
Вес	Блок		kg	125	133	125
	Упакованный блок		kg	140	148	140
Упаковка	Материал			Дерево / Картон_ / PE оберточная фольга / Металл		
	Вес		kg	16		
PED	Category			Арт. 4.3 / См. примечание 9		
	Наиболее важная часть	Наименование		Пластинчатый теплообменник		
		Ps*V	Bar*l	37,72		
Теплообменник на стороне хладагента	Тип			Пластинчатый теплообменник		
	Количество			1		
	Панели	Количество		42		
Pump Additional Zone	Кол-во скоростей			PWM/ШИМ		
	Потребляемая мощность		W	52		
	Type			Grundfos UPM 3		
Pump Main Zone	Кол-во скоростей			PWM/ШИМ		
	Потребляемая мощность		W	52		
	Type			Grundfos UPM 3		
Теплообменник на стороне воды	Тип			Пластинчатый теплообменник		
	Количество			1		
	Панели	Количество		42		
	Объем воды		l	0,95		
	Расход воды	Мин.	l/min	12,0 (1)		
Расширительный бак	Объем		l	10		
	Макс. давление воды		bar	3		
	Предв. давление		bar	1		
Водяной фильтр	Материал			Нержавеющая сталь / Пластмасса		
Дополнительная область водяного фильтра	Диаметр отверстий		mm	0,8		
	Материал			Пластмасса / Нержавеющая сталь		
Главная область водяного фильтра	Диаметр отверстий		mm	1,0		
	Материал			медь - латунь - нержавеющая сталь		
Tank	Name			Бак ГВС из нержавеющей стали, 180 л	Бак ГВС из нержавеющей стали, 230 л	Бак ГВС из нержавеющей стали, 180 л
	Объем воды		l	180	230	180
	Материал			Нержавеющая сталь (EN 1,4521)		
	Maximum water temperature		°C	70		
	Максимальное давление воды		bar	10		
	Изоляция	Материал		Пенополиуретан		
		Потеря теплоты	kWh/24h	1,2 (2)	1,4 (2)	1,2 (2)
	Защита от коррозии			Травление		
	Класс энергоэффективности			B		
	Потери тепла, стоячий тип		W	50	58	50
	Объем хранения		l	181	220	181
Общие сведения	Реквизиты поставщика/производителя	Наименование или товарный знак		Daikin Europe N.V.		
		Name and address		Daikin Europe N.V. - Zandvoordestraat 300, 8400 Oostende, Belgium		
3-way valve	Coefficient of flow (kV)	Отопление помещений	m^3/h	8		
		Domestic hot water tank	m^3/h	10		
3-ход. смесительный клапан	Коэффициент расхода (kB)	Байпас	m^3/h	13		
		Только главная область	m^3/h	8		

2 Specifications

1 - 1 EHVZ-E6V, EHVZ-E9W

Технические параметры					EHVZ04S18E6V	EHVZ08S23E6V	EHVZ08S18E6V
Водный контур	Piping connections diameter			inch	G 1" (гнездовой)		
	Piping material				Cu		
	Диаметр внутр. труб			inch	1"		
	Трубопроводы			inch	1"		
	Предохранительный клапан			bar	3		
	Манометр				Цифровой		
	Сливной клапан / клапан наполнения системы				Нет		
	Запорный вентиль				Да		
	Клапан продувки воздухом				Да		
	Общий объем воды			l	4,5 (3)		
	Минимальный объем воды в системе для охлаждения			l	0 (4)		
	Минимальный объем воды в системе для обогрева			l	0 (4)		
Водяной контур - сторона отопления (дополнительная область)	Клапан воздухоотдел.				Да		
	Сливной клапан / клапан наполнения системы				Нет		
	Манометр				Да		
Водяной контур - сторона отопления (дополнительная область)	Диаметр соединительных труб			inch	G 1" (ВНУТР.)		
	Предохр. клапан			bar	3		
	Запорный клапан				Да		
Водяной контур - сторона отопления (главная область)	Клапан воздухоотдел.				Нет		
	Манометр				Да		
	Диаметр соединительных труб			inch	G 1 (FEMALE)		
	Safety valve			bar	Да		
	Запорный клапан				Да		
Водный контур - Сторона бытовой горячей воды	Материал труб				Нержавеющая сталь		
	Соединения труб	Вход холодной воды/ Выход горячей воды		inch	G 3/4" (ВНУТР.)		
		Подсоединение рециркуляции		inch	G 3/4" ВНУТР.		
Контур охлаждения	Диаметр труб. на стороне газа			mm	15,9		
	Диаметр труб. на стороне жидкости			mm	6,40		
Уровень звуковой мощности	Ном.			dBA	42 (5)		
Уровень звукового давления	Ном.			dBA	28 (6)		
Рабочий диапазон	Нагрев	Темп. нар. возд.	Мин.	°C	0 (7)		
			Макс.	°C	0 (7)		
		Сторона воды	Мин.	°C	0 (7)		
			Макс.	°C	0 (7)		
	Охлаждение	Темп. нар. возд.	Мин.	°CDB	0 (7)		
			Макс.	°CDB	0 (7)		
		Сторона воды	Мин.	°C	0 (7)		
			Макс.	°C	0 (7)		
	Бытовая горячая	Сторона воды	Мин.	°C	0 (7)		
			Макс.	°C	0 (7)		
Защитные устройства	Оборудование	01			Термовыключатель		

Электрические параметры					EHVZ04S18E6V	EHVZ08S23E6V	EHVZ08S18E6V
Электропитание	Наименование				См. прим. 10		
	Диапазон напряжений	Мин.		%	10		
		Макс.		%	10		
Класс IP	IP				IP X0B		
Электронагреватель	Электропитание	Наименование			6V3		
		Фаза			1~ / 3~		
		Частота		Hz	50		
		Напряжение		V	230		
	Current	Максимальный рабочий ток		A	26,0		
		Zмакс	List	Ω	0,22		
		Minimum Ssc value			Оборудование соответствует стандарту EN/IEC 61000-3-12		
	Рекомендуемые предохранители			A	20,000 (8)		

2 Specifications

1 - 1 EHVZ-E6V, EHVZ-E9W

Электрические параметры			EHVZ04S18E6V	EHVZ08S23E6V	EHVZ08S18E6V
Wiring connections	Кабель связи	Количество	3		
		Примечание	2,5 mm²		
	Электрический счетчик	Количество	2		
		Примечание	Минимум 0,75 мм² (обнаружение импульса 5 В пост. тока)		
	Электропитание с показателем	Количество	Питание: 2		
		Примечание	Питание 6,3 А (Выберите диаметр и тип в соответствии с национальными и местными стандартами)		
	Насос бытового горячего водоснабжения	Количество	2		
		Примечание	Минимум 0,75 мм² (2 А пусковой, 1 А непрерывный)		
	Для питания резервного	Quantity	Prewired		
	Для соединения с R6T	Количество	2		
		Примечание	Минимум 0,75 мм²		
	Для подсоединения с A3P	Количество	Зависит от типа термостата, см. руководство по монтажу		
		Примечание	Напряжение: 230 В / Макс. ток: 100 мА / Мин. 075 мм²		
	Для подсоединения с M2S	Количество	2		
		Примечание	Напряжение: 230 В / Макс. ток: 100 мА / Мин. 075 мм²		
	Для соединения с опцией FWXV* (вход и выход по	Количество	4		
		Примечание	100 мА, минимум 0,75 мм²		

(1)Рабочий диапазон расширяется в сторону снижения расхода, если блок работает только с тепловым насосом. (Не относится к запуску, резервному нагревателю, размораживанию). |
(2)На основе dT = 45 K |
(3)Включая трубопровод + пластинч.теплообменник + резервный нагреватель; исключая расширительный бак |
(4)Исключая объем воды в блоке. Этот мин. объем воды достаточен для большинства применений. В особых режимах может потреб. доп. кол-во воды. |
(5)DB/WB 7°C/6°C-LWC 35°C(DT=5°C) |
(6)Уровни звука измеряются в полубезэховом помещении. Уровень звукового давления — относительная величина, которая зависит от указанного расстояния и акустики среды. Более подробно см. чертежи с описанием уровней шума. |
(7)См. рабочий диапазон блока. |
(8)4 полюса, график 20 А 400 В, класс срабатывания C (см. схему подключения) |
(9)Категория PED: Art3§3: исключены из сферы действия PED на основании п. 3.6 статьи 1 97/23/EC |
(10)Вышеуказанный блок питания гидроблока предназначается только для резервного нагревателя. Распределительная коробка и насос гидроблока поставляются с наружным блоком. Дополнительный бак бытовой горячей воды имеет отдельный источник электропитания. |
(11)2 полюса, график 20 А 400 В, класс срабатывания C (см. схему подключения)

Технические параметры					EHVZ08S18E9W	EHVZ08S23E9W
Мощность нагревателя	Ступень 1			kW	3	
	Ступень 2			kW	макс. 6 кВт	
Входная мощность	Ном.			kW	0,14	
Эффективность	ГВС	Низшая теплотворная способность		%	118	135
Casing	Цвет				White + Black	
	Material				Листовой металл с предварительным покрытием	
Размеры	Блок	Высота		mm	1.650	1.850
		Ширина		mm	595	
		Глубина		mm	625	
	Упакованный блок	Высота		mm	1.820	2.020
		Ширина		mm	720	
		Глубина		mm	740	
Вес	Блок			kg	125	133
	Упакованный блок			kg	140	148
Упаковка	Материал				Дерево / Картон_ / PE оберточная фольга / Металл	
	Вес			kg	16	
PED	Category				Арт. 4.3 / См. примечание 9	
	Наиболее важная часть	Наименование			Пластинчатый теплообменник	
		Ps*V		Bar*l	37,72	
Теплообменник на стороне хладагента	Тип				Пластинчатый теплообменник	
	Количество				1	
	Панели	Количество			42	
Pump Additional Zone	Кол-во скоростей				PWM/ШИМ	
	Потребляемая мощность			W	52	
	Type				Grundfos UPM 3	
Pump Main Zone	Кол-во скоростей				PWM/ШИМ	
	Потребляемая мощность			W	52	
	Type				Grundfos UPM 3	
Теплообменник на стороне воды	Тип				Пластинчатый теплообменник	
	Количество				1	
	Панели	Количество			42	
	Объем воды			l	0,95	
	Расход воды	Мин.		l/min	12,0 (1)	

2 Specifications

1 - 1 EHVZ-E6V, EHVZ-E9W

Технические параметры				EHVZ08S18E9W	EHVZ08S23E9W
Расширительный бак	Объем		l	10	
	Макс. давление воды		bar	3	
	Предв. давление		bar	1	
Водяной фильтр	Материал			Нержавеющая сталь / Пластмасса	
Дополнительная область водяного фильтра	Диаметр отверстий		mm	0,8	
	Материал			Пластмасса / Нержавеющая сталь	
Главная область водяного фильтра	Диаметр отверстий		mm	1,0	
	Материал			медь - латунь - нержавеющая сталь	
Tank	Name			Бак ГВС из нержавеющей стали, 180 л	Бак ГВС из нержавеющей стали, 230 л
	Объем воды		l	180	230
	Материал			Нержавеющая сталь (EN 1,4521)	
	Maximum water temperature		°C	70	
	Максимальное давление воды		bar	10	
	Изоляция	Материал		Пенополиуретан	
		Потеря теплоты	kWh/24h	1,2 (2)	1,4 (2)
	Защита от коррозии			Травление	
	Класс энергоэффективности			B	
	Потери тепла, стоячий тип		W	50	58
	Объем хранения		l	181	220
Общие сведения	Реквизиты поставщика/производителя	Наименование или товарный знак		Daikin Europe N.V.	
		Name and address		Daikin Europe N.V. - Zandvoordestraat 300, 8400 Oostende, Belgium	
3-way valve	Coefficient of flow (kV)	Отопление помещений	m^3/h	8	
		Domestic hot water tank	m^3/h	10	
3-ход. смесительный клапан	Коэффициент расхода (kB)	Байпас	m^3/h	13	
		Только главная область	m^3/h	8	
Водный контур	Piping connections diameter		inch	G 1" (гнездовой)	
	Piping material			Cu	
	Диаметр внутр. труб		inch	1"	
	Трубопроводы		inch	1"	
	Предохранительный клапан		bar	3	
	Манометр			Цифровой	
	Сливной клапан / клапан наполнения системы			Нет	
	Запорный вентиль			Да	
	Клапан продувки воздухом			Да	
	Общий объем воды		l	4,5 (3)	
	Минимальный объем воды в системе для охлаждения		l	0 (4)	
	Минимальный объем воды в системе для обогрева		l	0 (4)	
Водяной контур - сторона отопления (дополнительная область)	Клапан воздухоотдел.			Да	
	Сливной клапан / клапан наполнения системы			Нет	
	Манометр			Да	
Водяной контур - сторона отопления (дополнительная область)	Диаметр соединительных труб		inch	G 1" (ВНУТР.)	
	Предохр. клапан		bar	3	
	Запорный клапан			Да	
Водяной контур - сторона отопления (главная область)	Клапан воздухоотдел.			Нет	
	Манометр			Да	
	Диаметр соединительных труб		inch	G 1 (FEMALE)	
	Safety valve		bar	Да	
	Запорный клапан			Да	
Водный контур - Сторона бытовой горячей воды	Материал труб			Нержавеющая сталь	
	Соединения труб	Вход холодной воды/ Выход горячей воды	inch	G 3/4" (ВНУТР.)	
		Подсоединение рециркуляции	inch	G 3/4" ВНУТР.	
Контур охлаждения	Диаметр труб. на стороне газа		mm	15,9	
	Диаметр труб. на стороне жидкости		mm	6,40	
Уровень звуковой мощности	Ном.		dBA	42 (5)	
Уровень звукового давления	Ном.		dBA	28 (6)	

2 Specifications

1 - 1 EHVZ-E6V, EHVZ-E9W

Технические параметры					EHVZ08S18E9W	EHVZ08S23E9W
Рабочий диапазон	Нагрев	Темп. нар. возд.	Мин.	°C	0 (7)	
			Макс.	°C	0 (7)	
		Сторона воды	Мин.	°C	0 (7)	
			Макс.	°C	0 (7)	
	Охлаждение	Темп. нар. возд.	Мин.	°CDB	0 (7)	
			Макс.	°CDB	0 (7)	
		Сторона воды	Мин.	°C	0 (7)	
			Макс.	°C	0 (7)	
	Бытовая горячая	Сторона воды	Мин.	°C	0 (7)	
			Макс.	°C	0 (7)	
Защитные устройства	Оборудование	01			Термовыключатель	

Электрические параметры					EHVZ08S18E9W	EHVZ08S23E9W
Электропитание	Наименование				См. прим. 10	
	Диапазон напряжений	Мин.		%	10	
		Макс.		%	10	
Класс IP	IP				IP X0B	
Электронагреватель	Электропитание	Наименование			9W	
		Фаза			3	
		Частота		Hz	50	
		Напряжение		V	400	
	Current	Максимальный рабочий ток		A	13,0	
		Zмакс	List	Ω	0,22	
	Рекомендуемые предохранители			A	20,000 (8)	
Wiring connections	Кабель связи	Количество			3	
		Примечание			2,5 mm²	
	Электрический счетчик	Количество			2	
		Примечание			Минимум 0,75 мм² (обнаружение импульса 5 В пост. тока)	
	Электропитание с показателем	Количество			Питание: 2	
		Примечание			Питание 6,3 A (Выберите диаметр и тип в соответствии с национальными и местными стандартами)	
	Насос бытового горячего водоснабжения	Количество			2	
		Примечание			Минимум 0,75 мм² (2 A пусковой, 1 A непрерывный)	
	Для питания резервного	Quantity			Prewired	
	Для соединения с R6T	Количество			2	
		Примечание			Минимум 0,75 мм²	
	Для подсоединения с A3P	Количество			Зависит от типа термостата, см. руководство по монтажу	
		Примечание			Напряжение: 230 В / Макс. ток: 100 мА / Мин. 075 мм²	
	Для подсоединения с M2S	Количество			2	
		Примечание			Напряжение: 230 В / Макс. ток: 100 мА / Мин. 075 мм²	
	Для соединения с опцией FWXV* (вход и выход по	Количество			4	
		Примечание			100 мА, минимум 0,75 мм²	

(1)Рабочий диапазон расширяется в сторону снижения расхода, если блок работает только с тепловым насосом. (Не относится к запуску, резервному нагревателю, размораживанию). |
(2)На основе dT = 45 K |
(3)Включая трубопровод + пластинч.теплообменник + резервный нагреватель; исключая расширительный бак |
(4)Исключая объем воды в блоке. Этот мин. объем воды достаточен для большинства применений. В особых режимах может потреб. доп. кол-во воды. |
(5)DB/WB 7°C/6°C-LWC 35°C(DT=5°C) |
(6)Уровни звука измеряются в полубезэховом помещении. Уровень звукового давления — относительная величина, которая зависит от указанного расстояния и акустики среды. Более подробно см. чертежи с описанием уровней шума. |
(7)См. рабочий диапазон блока. |
(8)4 полюса, график 20 A 400 В, класс срабатывания C (см. схему подключения) |
(9)Категория PED: Art3§3: исключены из сферы действия PED на основании п. 3.6 статьи 1 97/23/EC |
(10)Вышеуказанный блок питания гидроблока предназначается только для резервного нагревателя. Распределительная коробка и насос гидроблока поставляются с наружным блоком. Дополнительный бак бытовой горячей воды имеет отдельный источник электропитания. |
(11)2 полюса, график 20 A 400 В, класс срабатывания C (см. схему подключения)

3 Электрические параметры

3 - 1 Электрические данные

3

EHVH-E6V / EHVH-E9W / EHVX-E3V / EHVX-E6V/ EHVX-E6VG / EHVX-E9W / EHVZ-E6V / EHVZ-E9W

Электрические характеристики

Для моделейEHVH(04/08)D(A/J)Vне применяется.

Резервный нагреватель	Тип			**3V**	**6V**						**9W**			
	Задание производительности		кВт	3	2-4	2-6	4-6	2-4 (в аварийной ситуации: 2-6)		6	3-6	3-9	3-6 (в аварийной ситуации: 3-9)	
	Ступень производительности			1	2	2	2	2	2	1	2	2	2	2
	Ступень производительности1		кВт	3	2	2	2	2	2	6	3	3	3	3
	Ступень производительности2		кВт	-	4	6	4	4	6	-	6	9	6	9
	Минимальная временная задержка между этапами			Примечание4	Примечание5						Примечание5			
	Электропитание (1)	Фаза		1~						3~	3~			
		Частота	Гц	50							50			
		Напряжение	V	230 ±10%							400 ±10%			
	Ток	Номинальный рабочий ток	A	13	17,4	26,1	26,1	17,4	26,1	15	8,7	13	8,7	13
		Zmax (резервный нагр (2)	Ω	0,34	0,22	0,22	0,22	0,22	0,22	-	-			
			Комплекс	-							-			
		Минимальное значение Ssc	kVA	-		(3)			(3)		-			

Примечания	(1)	Вышеупомянутый источник питания для гидравлической коробки предназначен только для резервного нагревателя.
	(2)	Электропитание вспомогательного нагревателя Согласно стандарту EN/IEC 61000-3-11 может потребоваться консультация с оператором распределительной сети, чтобы гарантировать подключение оборудования только к электропитанию с Zsys ≤ Zmax.
	(3)	Оборудование соответствует стандарту EN/IEC 61000-3-12.
	EN/IEC 61000-3-11	Европейский/международный технический стандарт, устанавливающий пределы по изменениям напряжения, колебаниям напряжения и мерцанию в низковольтных системах электропитания общего пользования для оборудования с номинальным током ≤75 A.
	EN/IEC 61000-3-12	Европейский/международный технический стандарт, устанавливающий пределы по гармоническим токам, генерируемым оборудованием, подключенным к низковольтным системам общего пользования, с входным током >16 A и ≤75 A на фазу.
	Zsys	Импеданс системы

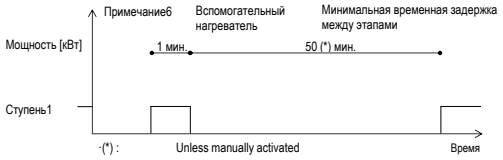

4D111982B

3 Электрические параметры

3 - 1 Электрические данные

EHVH-E6V / EHVH-E9W / EHVX-E3V / EHVX-E6V / EHVX-E6VG / EHVX-E9W

* Характеристики электрического счетчика

- Тип счетчика импульсов / беспотенциальный контакт для обнаружения печатной платой напряжения 5 В пост. тока.
- Возможное количество импульсов

  0.1имп./кВт-ч 100имп./кВт-ч 10имп./кВт-ч

  1имп./кВт-ч 1000имп./кВт-ч
- Длительность импульса

  Minimum On time: ·40ms· Минимальное время выключения:100ms
- Тип измерения (зависит от монтажа)

  Однофазный счетчик переменного тока

  Трехфазный счетчик переменного тока

  Симметричные нагрузки

  Трехфазный счетчик переменного тока

  Несимметричные нагрузки

* Инструкции по установке электрического счетчика

- Установщик отвечает за обеспечение учета всей потребляемой электроэнергии по показаниям электрических счетчиков (комбинация оценки и измерения не допускается).
- Необходимое количество электрических счетчиков

Тип наружного агрегата		ERGA(04/06/08)(D/E)AV3							ERLA03DAV3
Тип внутреннего агрегата		*HB(H/X)(04/08)(D/E)A*			*HV(H/X)(04/08)(D/E)(A/J)*				EHF*03S18DJ3V
	Тип резервного нагревателя	6V		9W	3V	6V		9W	3V
	Электропитание резервного нагревателя	1~230V	3~230V	3~400V	1~230V	1~230V	3~230V	3~400V	1~230V
	Конфигурация резервного нагревателя	2/4/6kW	6kW	3/6/9kW	3kW	2/4/6kW	6kW	3/6/9kW	3kW
		Обычный источник электропитания							
Тип электрического счетчика	1~	1	-	-	1	1	-	-	1
	3~, симметричная нагрузка	-	-	-	-	-	-	-	-
	3~, несимметричная нагрузка	-	1	1	-	-	1	1	-
		Энергосберегающий источник электропитания							
Тип электрического счетчика	1~	2	1	1	2	2	1	1	2
	3~, симметричная нагрузка	-	-	-	-	-	-	-	-
	3~, несимметричная нагрузка	-	1	1	-	-	1	1	-

Погружной нагреватель (отсутствует резервный нагреватель)

Тип наружного агрегата		ERGA(04/06/08)DAV3
Тип внутреннего агрегата		*HV(H/X)(04/08)D(A/J)V
	Тип резервного нагревателя	Вспомогательный нагреватель (2.4кВт)
	Электропитание погружного нагревателя	1~
		230V
		Обычный источник электропитания
Тип электрического счетчика	1~	1
	3~, симметричная нагрузка	-
	3~, несимметричная нагрузка	-
		Энергосберегающий источник электропитания агрегата
Тип электрического счетчика	1~	2
	3~, симметричная нагрузка	-
	3~, несимметричная нагрузка	-

4D113240C

4 Таблица сочетания

4 - 1 Таблица сочетания

4

EHVX-E3V_E6V_E6VG_E9W
EHVH-E6V_E9W
EHVZ-E6V_E9W

Устанавливаемое на заводе-изготовителе оборудование для EHV(H/X/Z)04S*E(A/J)*

Описание	EHV(H/X/Z)04S*E(A/J)*			
Работающая только на обогрев модель EHVH*		18 - 6V (9)		23 - 6V (9)
Реверсивная модель EHVX*	18 - 3V	18 - 6V (9)	23 - 3V	23 - 6V (9)
(Встроенный Bizone)		18 - 6V (9)		
Внутренний агрегат только с функцией нагрева для Великобритании		18 - 6V (9)		23 - 6V (9)
Резервный нагреватель3kW 1N~230 V	o	-	o	-
Резервный нагреватель2-4-6kW 1N~230 V	-	o	-	o
Резервный нагреватель2-4-6kW 3~230 V	-	o	-	o
Резервный нагреватель3-6-9kW 3N~400 V	-	-	-	-
Резервуар горячей воды бытового потребления 180L	o	o	-	-
Резервуар горячей воды бытового потребления 230L	-	-	o	o

Устанавливаемое на заводе-изготовителе оборудование для EHV(H/X/Z)08S*E(A/J)*

Описание	EHV(H/X/Z)08S*E(A/J)*			
Работающая только на обогрев модель EHVH*	18 - 6V (9)	18 - 9W (9)	23 - 6V (9)	23 - 9W (9)
Реверсивная модель EHVX*	18 - 6V (9)	18 - 9W (9)	23 - 6V (9)	23 - 9W (9)
(Встроенный Bizone)	18 - 6V (9)	18 - 9W (9)	23 - 6V (9)	23 - 9W (9)
Внутренний агрегат только с функцией нагрева для Великобритании	18 - 6V (9)		23 - 6V (9)	
Резервный нагреватель3kW 1N~230 V	-	-	-	-
Резервный нагреватель2-4-6kW 1N~230 V	o	-	o	-
Резервный нагреватель2-4-6kW 3~230 V	o	-	o	-
Резервный нагреватель3-6-9kW 3N~400 V	-	o	-	o
Резервуар горячей воды бытового потребления 180L	o	o	-	-
Резервуар горячей воды бытового потребления 230L	-	-	o	o

Таблица сочетаний наружных агрегатов дляEHV(H/X/Z)(04/08)S(U)(18/23)E(A/J)*

		ERGA04EAV3	ERGA06EAV3	ERGA08EAV3	ERGA04EAV3A	ERGA06EAV3A	ERGA08EAV3A	ERGA04EAV37
EHVH04S(18/23)E(A/J)*	Внутренний агрегат, работающий только на нагрев	o	---	---	o	---	---	o
EHVX04S(18/23)E(A/J)*	Реверсивный внутренний агрегат	o	---	---	o	---	---	o
EHVZ04S(18/23)E(A/J)*	(Встроенный Bizone)	o	---	---	o	---	---	---
EHVH04SU(18/23)E(A/J)*	Внутренний агрегат только с функцией нагрева для Великобритании	o	---	---	o	---	---	---
EHVH08S(18/23)E(A/J)*	Внутренний агрегат, работающий только на нагрев	---	o	o	---	o	o	---
EHVX08S(18/23)E(A/J)*	Реверсивный внутренний агрегат	---	o	o	---	o	o	---
EHVZ08S(18/23)E(A/J)*	(Встроенный Bizone)	---	o	o	---	o	o	---
EHVH08SU(18/23)E(A/J)*	Внутренний агрегат только с функцией нагрева для Великобритании	---	o	o	---	o	o	---

Доступность комплекта

Обозначение	Описание		EHV*(04/08)S*E(A/J)*						EHVH(04/08)SU*E(A/J)*	
EHVH*	Внутренний агрегат, работающий только на нагрев		---	18 - 6V	18 - 9W	---	23 - 6V	23 - 9W		
EHVX*	Реверсивный внутренний агрегат		18 - 3V	18 - 6V	18 - 9W	23 - 3V	23 - 6V	23 - 9W		
EHVZ*	(Встроенный Bizone)		---	18 - 6V	18 - 9W	---	23 - 6V	23 - 9W		
EHVH*U*	Внутренний агрегат только с функцией нагрева для Великобритании								18 - 6V	23 - 6V
EKRP1HBAA	Плата цифровых входов/выходов	*(1) (2)	o	o	o	o	o	o	o	o
EKRP1AHTA	Нагрузочная плата	*(3)	o	o	o	o	o	o	o	o
EKPCCAB4	Кабель персонального компьютера	*(4)	o	o	o	o	o	o	o	o
KRCS01-1	Дистанционный внутренний датчик	*(5)	o	o	o	o	o	o	o	o
EKRSCA1	Дистанционный датчик для наружного применения	*(5)	o	o	o	o	o	o	o	o
EKHVTC	Комплект углового отвода									
EKHVCONV4	Комплект для преобразования: только нагрев в реверсивный вариант.		o	o	o	o	o	o	o	o
EKUHWG3D	Комплект G3								o (6)	o (6)
BRP069A71	Модуль БЛВС	*(7)	o	o	o	o	o	o	o	o
BRC1HH*	HCI (интерфейс системы обеспечения комфортной для человека среды)		o	o	o	o	o	o	o	o
EKRELSG	Реле для системы Smart Grid									
FWXV10ATV3	Конвектор теплового насоса		o	o	o	o	o	o	o	o
FWXV15ATV3	Конвектор теплового насоса		o	o	o	o	o	o	o	o
FWXV20ATV3	Конвектор теплового насоса		o	o	o	o	o	o	o	o
EKRTWA	Проводной комнатный термостат		o	o	o	o	o	o	o	o
EKRTR1	Беспроводной комнатный термостат		o	o	o	o	o	o	o	o
EKRTETS	Внешний датчик комнатного термостата	*(8)	o	o	o	o	o	o	o	o

Обозначение			
	Применимо только для моделей EHVH* & EHVX*	EHVH*	EHVX*
BZKA7V3	Комплект Bizone	o	o

Примечания

(1) Печатная плата дополнительных выходов:
- (a) Управление внешним источником тепла (двухвариантная работа).
- (b) Управление выходом дистанционного сигнала Включения/Выключения нагрева/охлаждения помещения ИЛИ нагревателя поддона*KBPHTH16* .
- (c) Дистанционная подача аварийного сигнала

(2) Дополнительные реле для двухвариантного управления в сочетании с внешним комнатным термостатом приобретаются по месту установки.

(3) Печатная плата с 4 дискретными входами для ограничения мощности, только для EHV(H/X/Z)(04/08)E(A/J)*.
(4) Кабель передачи данных для соединения с ПК.
(5) Можно подсоединить только 1 дистанционный датчик: внутренний ИЛИ наружный датчик.
(6) Данный комплект обязателен для моделей для Великобритании.
(7) Картридж БЛВС поставляется в пакете с принадлежностями агрегата и предназначен для вставки в слот для карты памяти мультимедийного интерфейса MMI-2. В случае плохого качества приема сигнала допускается демонтаж картриджа БЛВС и замена на модуль БЛВС.
(8) Возможно использование только в сочетании с беспроводным комнатным термостатомEKRTR1.
(9) Мощность резервного нагревателя зависит от настроек интерфейса пользователя.

Примечание

Сочетания, отличные от указанных в этой таблице сочетаний, не допускаются.

3D130019

5 Размерные чертежи

5 - 1 Размерные чертежи

ETVZ-E6V
ETVZ-E9W

Дополнительная зона представляет собой температурную зону с наивысшей температурой.
Основная зона представляет собой температурную зону с наименьшей температурой.

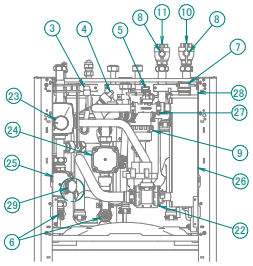

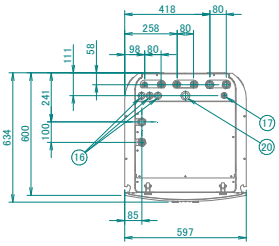

1. Соединение трубопровода газообразного хладагента, конус Ø 15.90mm
2. Соединение трубопровода жидкого хладагента, конус Ø 6.35mm
3. Датчик давления хладагента
4. Датчик давления воды в системе отопления помещения
5. Предохранительный клапан
6. Дренажный клапан в контуре циркуляции воды
7. Выпуск воздуха
8. Запорный клапан
9. Магнитный фильтр/отделитель загрязнений (дополнительная/прямая зона)
10. Соединение для ВХОДА воды (дополнительная/прямая зона)1"F BSP(внутренняя резьба)
11. Соединение для ВЫХОДА воды (дополнительная/прямая зона)1"F BSP(внутренняя резьба)
12. Соединение для ВХОДА воды (основная/смешанная зона)1"F BSP(внутренняя резьба)
13. Соединение для ВЫХОДА воды (основная/смешанная зона)1"F BSP(внутренняя резьба)
14. Горячая вода бытового потребления: вход холодной воды 3/4" F BSP
15. Горячая вода бытового потребления: выход горячей воды 3/4" F BSP
16. Ввод проводки высоко напряжения Ø 24mm
17. Ввод проводки низкого напряжения Ø 15mm
18. Выравнивающие опоры
19. Интерфейс пользователя
20. Рециркуляционное соединение G 3/4" (внутр. Резьба)
21. Дренажное отверстие (агрегат + предохранительный клапан)
22. 3-ходовой клапан (нагрев помещения/горячая вода бытового потребления)
23. 3-ходовой клапан (смесительный клапан для основной/смешанной зоны)
24. Насос (дополнительная/прямая зона)
25. Насос (основная/смешанная зона)
26. Резервный нагреватель
27. Датчик расхода
28. Расширительный бак
29. Фильтр для воды (основная/смешанная зона)

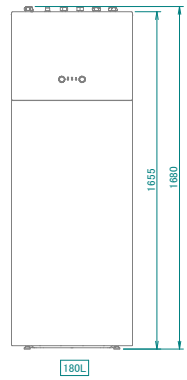

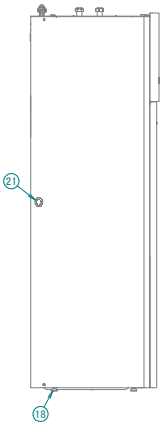

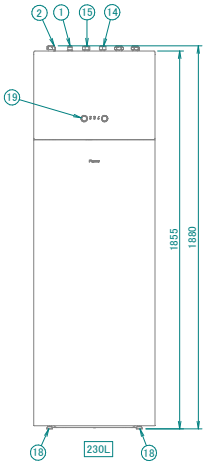

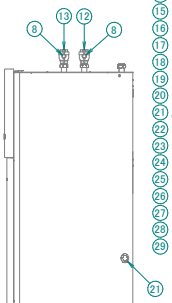

Используемые в этом блоке винты:

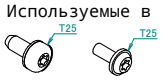

Типовой монтаж на месте эксплуатации должен соответствовать действующим нормативам.

Примеры приведены в руководстве по применению для установщика.

3D112076B

6 Центр тяжести

6 - 1 Центр тяжести

EHVH-E6V(G)
EHVH-E9W(G)
EHVX-E3V(G)
EHVX-E6V(G)
EHVX-E9W(G)
EHVZ-E6V
EHVZ-E9W

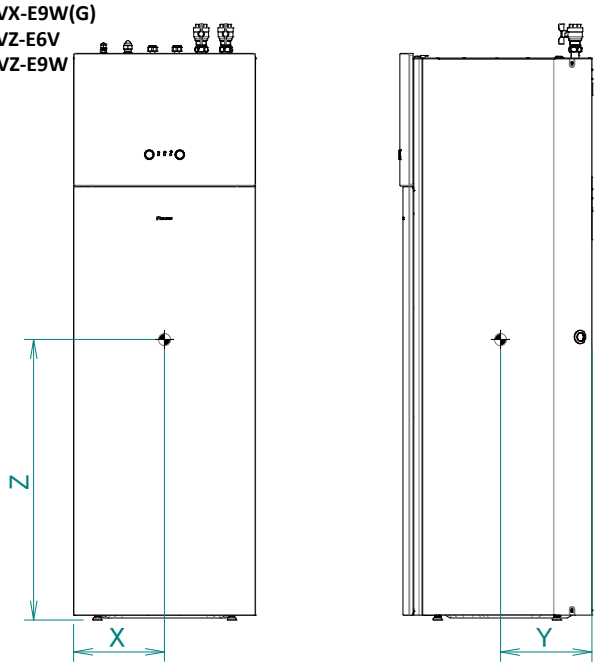

MODEL	X	Y	Z
180L	297.5	299	718
230L	297.5	299	858

3D113623A

7 Схемы трубопроводов

7 - 1 Схемы трубопроводов

ETVZ-E6V
ETVZ-E9W

1. Нагрев помещения – ВЫХОД воды (дополнительная/прямая зона)
2. Нагрев помещения – ВХОД воды (дополнительная/прямая зона)
3. Нагрев помещения – ВЫХОД воды (основная/смешанная зона)
4. Нагрев помещения – ВХОД воды (основная/смешанная зона)
5. Горячая вода бытового потребления: выход горячей воды
6. Горячая вода бытового потребления: вход холодной воды
7. Соединение
8. Датчик расхода
9. 3-ходовой клапан (нагрев помещения/горячая вода бытового потребления)
10. 3-ходовой клапан (смесительный клапан для основной/смешанной зоны)
11. Магнитный фильтр/отделитель загрязнений
12. Предохранительный клапан
13. Выпуск воздуха
14. Фильтр для воды (основная/смешанная зона)
15. Насос (основная/смешанная зона)
16. Насос (дополнительная/прямая зона)
17. Обратный клапан
18. Дренажный
19. Резервный нагреватель
20. Датчик давления воды в системе отопления помещения
21. Пластинчатый теплообменник
22. Датчик давления хладагента
23. R1T – Термистор на выходе воды из теплообменника
24. R2T – Термистор на выходе воды из резервного нагревателя
25. R3T – Термистор (теплообменник, жидкостный трубопровод)
26. R4T – Термистор на входе воды
27. R5T – Термистор резервуара
28. R7T – Термистор на выходе воды (основная/смешанная зона)
29. R8T – Термистор резервуара
30. Расширительный бак
31. Капиллярная трубка

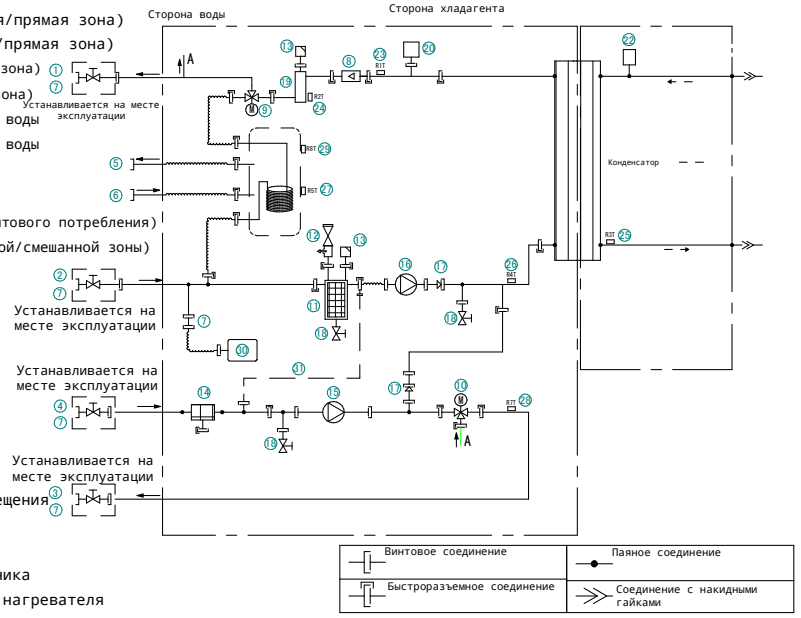

3D112187B

8 Монтажные схемы

8 - 1 Примечания и условные обозначения

EHVZ-E6V
EHVZ-E9W

8

ПРИМЕЧАНИЯ, с которыми следует ознакомиться перед включением блока

X1M : Главный вывод
X2M : Вывод напряжения переменного тока для подключения на месте
X5M : Вывод напряжения постоянного тока для подключения на месте
X6M : Разъем электропитания BUH (резервного нагревателя)
X10M : Вывод Smartgrid
: Провод заземления
: Поставляется на месте
1 : Несколько возможных вариантов соединения
: Опция
: Подключение зависит от модели
: Не установлен в распределительной коробке
: Плата

Резервный нагреватель электропитание
- ☐ 6T1 (3~, 230 В, 6 кВт)
- ☐ 6V3 (1N~, 230 В, 6 кВт)
- ☐ 6WN/9WN (3N~, 400 В, 6/9 кВт)

Устанавливаемые пользователем опции:
- ☐ Адаптер LAN
- ☐ Пользовательский интерфейс ДУ
- ☐ Нар. термистор в помещении
- ☐ Нар. термистор вне помещения
- ☐ Плата цифрового ввода/вывода
- ☐ Плата управления нагрузкой
- ☐ Защитный термостат
- ☐ Smartgrid
- ☐ Модуль адаптера WLAN
- ☐ Картридж WLAN

Главн. LWT:
- ☐ Термостат ВКЛ/ВЫКЛ (проводной)
- ☐ Термостат ВКЛ/ВЫКЛ (беспроводной)
  - ☐ Нар. термистор
- ☐ Внутренний блок для теплового насоса

Доп. LWT:
- ☐ Термостат ВКЛ/ВЫКЛ (проводной)
- ☐ Термостат ВКЛ/ВЫКЛ (беспроводной)
  - ☐ Нар. термистор
- ☐ Внутренний блок для теплового насоса

ПОЛОЖЕНИЕ В РАСПРЕДЕЛИТЕЛЬНОЙ КОРОБКЕ

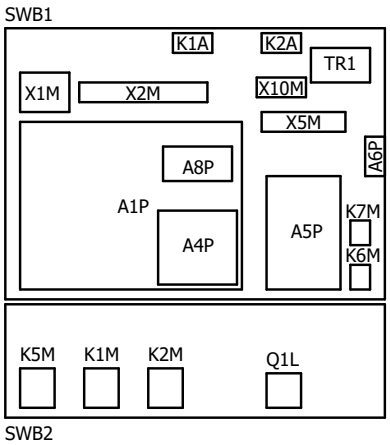

ПРИМЕЧАНИЯ

1. Точку подключения электропитания BUH (резервного нагревателя) следует предусмотреть снаружи блока.

УСЛОВНЫЕ ОБОЗНАЧЕНИЯ

Деталь №		Описание
A1P		главная плата
A2P	*	термостат ВКЛ/ВЫКЛ (PC = силовой контур)
A3P	*	внутренний блок для теплового насоса
A4P	*	плата цифрового ввода/вывода
A5P		двухзонная плата
A6P		плата контура тока
A8P	*	плата управления нагрузкой
A9P		индикатор состояния
A11P		плата главн. MMI
A13P	*	Адаптер LAN
A14P	*	плата пользовательского интерфейса
A15P	*	плата приемника (беспроводной термостат ВКЛ/ВЫКЛ)
A20P	*	модуль WLAN
B2L		датчик потока
B1PR		датчик давления хладагента
B1PW		датчик давления воды
CN* (A4P)	*	соединитель
DS1 (A5P)		DIP-переключатель
DS1 (A8P)	*	DIP-переключатель
E1H		резервный нагревательный элемент (1 кВт)
E2H		резервный нагревательный элемент (2 кВт)
E*P (A9P)		светодиодный индикатор
F1B	#	предохранитель защиты от сверхтока резервного нагревателя
F1T		термопредохранитель резервного нагревателя
F1U, F2U (A4P)	*	предохранитель 5 A 250 В для платы цифровых вводов/выводов
F1U, F2U (A5P)		предохранитель T 3,15 A 250 В для платы
FU1 (A1P)		предохранитель T 5 A 250 В для платы
K1A, K2A	*	реле сети smartgrid высокого напряжения
K1M, K2M		контактор резервного нагревателя
K5M		защитный контактор BUH (резервного нагревателя)
K6M		реле 3-ходового клапана, байпас
K7M		реле 3-ходового клапана, поток
K*R (A1P, A4P)		реле на плате
M1P		насос дополнительной зоны
M1S		3-ходовой клапан смешивания
M2P	#	насос ГВС
M2S	#	2-ходовой клапан для режима охлаждения

Деталь №		Описание
M3P		насос основной зоны
M3S		3-ходовой клапан для отопления/ГВС
P1M		дисплей MMI
PC (A15P)	*	контур питания
PHC1 (A4P)	*	входной контур оптосоединителя
Q1L		термопредохранитель резервного нагревателя
Q3L, Q4L	#	защитный термостат
Q*DI	#	прерыватель в цепи утечки на землю
R1H (A2P)	*	датчик влажности
R1T (A1P)		термистор на выходе водяного теплообменника
R1T (A2P)	*	термостат ВКЛ/ВЫКЛ датчика температуры окружающего воздуха
R1T (A14P)	*	пользовательский интерфейс датчика температуры окружающего воздуха
R2T (A1P)		термистор резервного нагревателя на выходе
R2T (A2P)	*	наружный датчик (пол или окружающий воздух)
R3T		термистор на стороне жидкого хладагента
R4T		термистор для поступающей воды
R5T, R8T		термистор ГВС
R6T	*	нар. внутренний или внешний термистор окружающего воздуха
R7T		термистор для смешанной воды на выходе
S1S	#	контакт для электропитания с использованием особого тарифа за кВтч
S2S	#	вход 1 электрического импульсного измерителя
S3S	#	вход 2 электрического импульсного измерителя
S4S	#	ввод smartgrid
S6S-S9S	*	цифровые входы ограничения энергопотребления
S10S-S11S	#	контакт сети smartgrid низкого напряжения
SS1 (A4P)	*	селекторный переключатель
SW1~2 (A12P)		поворотные кнопки
SW3~5 (A12P)		кнопка
TR1		трансформатор электропитания
X6M	#	колодка зажимов электропитания BUH (резервного нагревателя)
X10M	*	клеммная колодка электропитания smartgrid
X*, X*A, X*H*, X*Y		соединитель
X*M		колодка зажимов

* : опция
\# : поставляется на месте

4D130335

8 Монтажные схемы

8 - 2 Схема управления

EHVZ-E6V
EHVZ-E9W

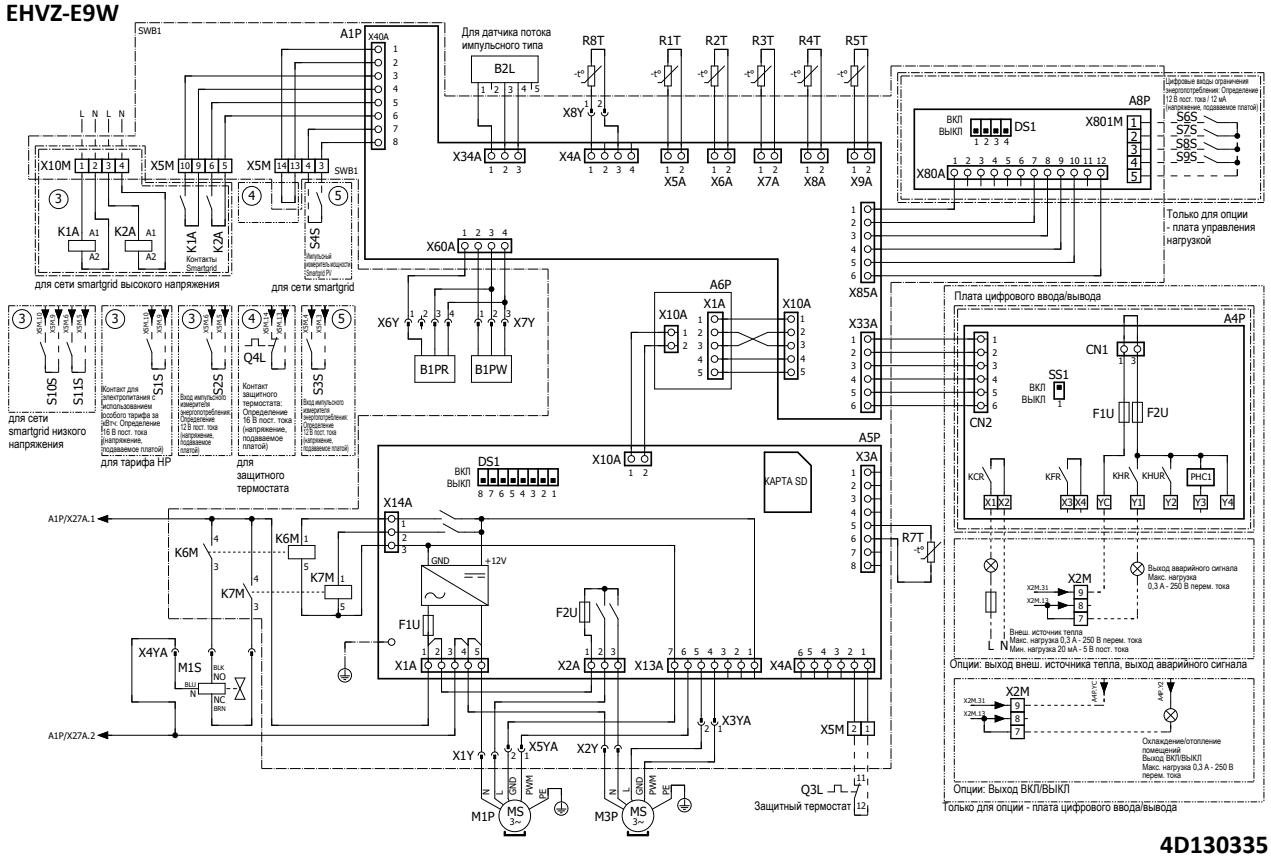

EHVZ-E6V
EHVZ-E9W

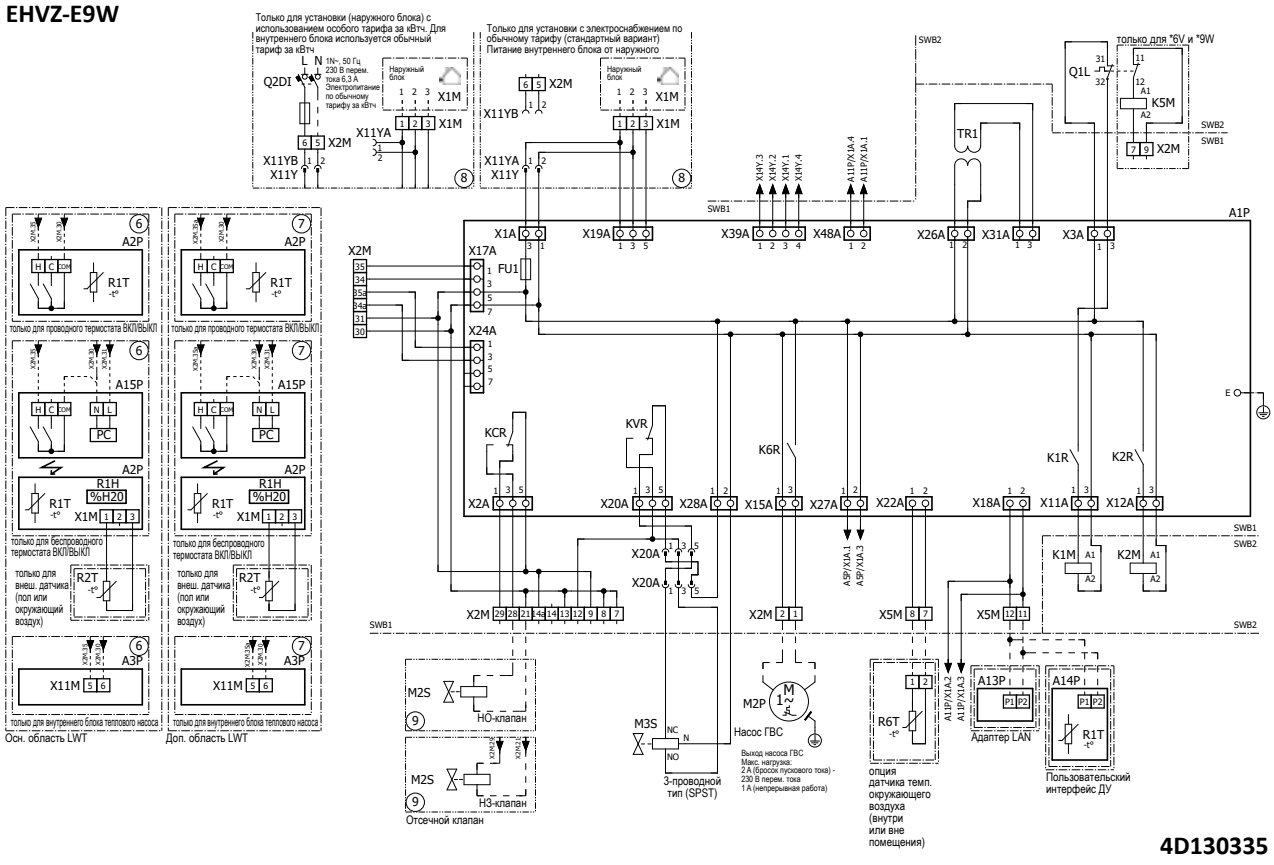

8 Монтажные схемы

8 - 2 Схема управления

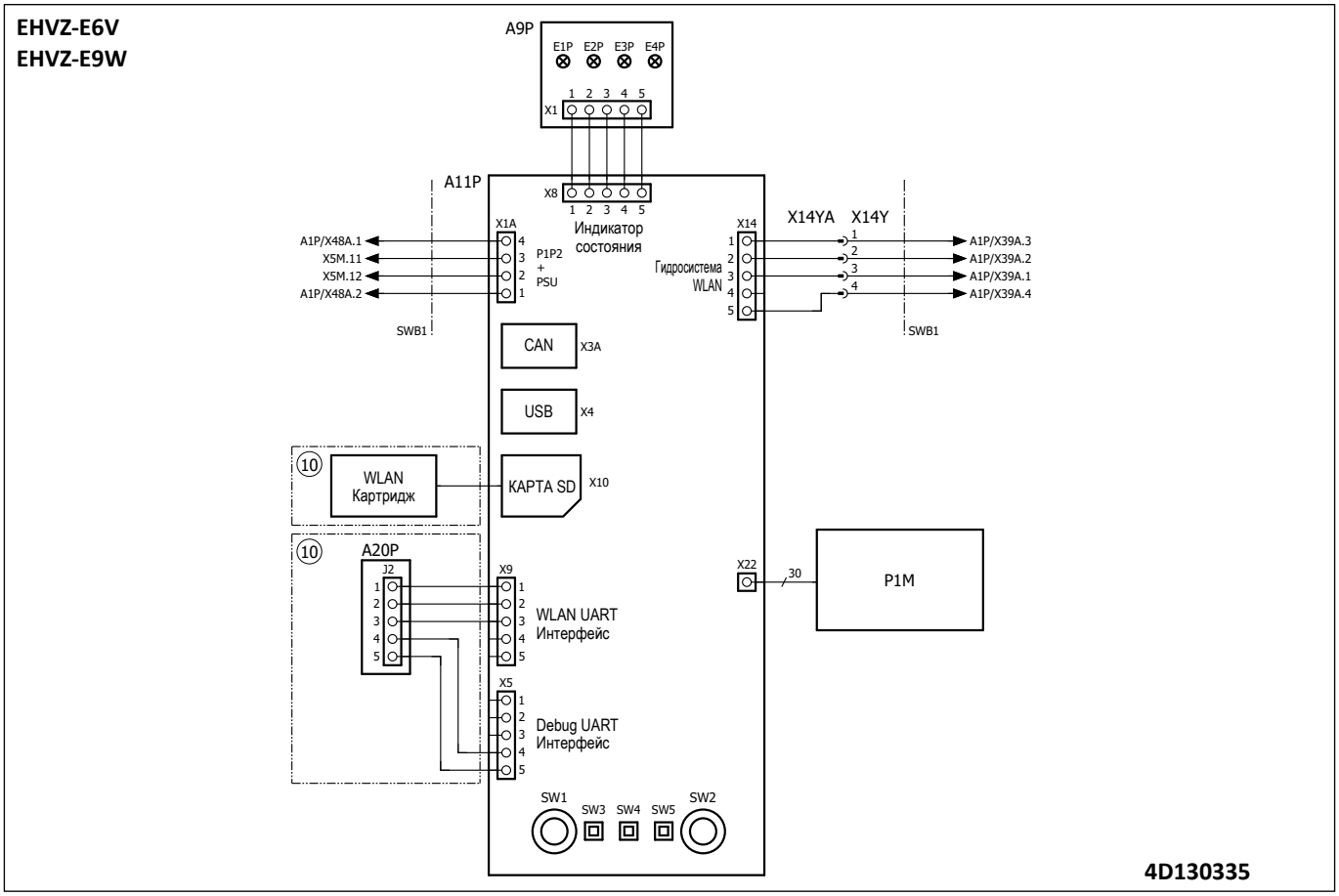

8 Монтажные схемы

8 - 3 Электропитание, резервный нагреватель

EHVZ-E6V
EHVZ-E9W

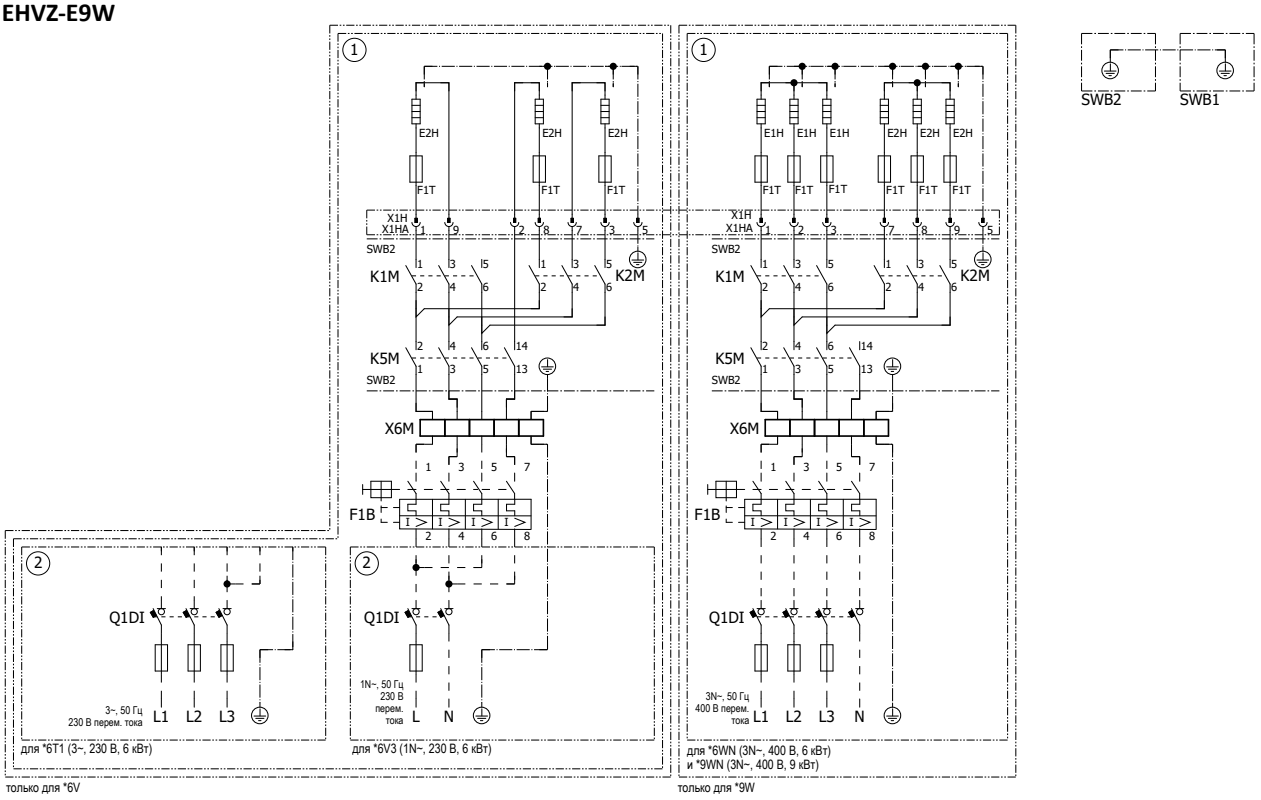

4D130335

9 Схемы внешних соединений

9 - 1 Схемы внешних соединений

EHVZ-E6V
EHVZ-E9W

Схема электрических соединений блока серии Altherma BML BZ - E

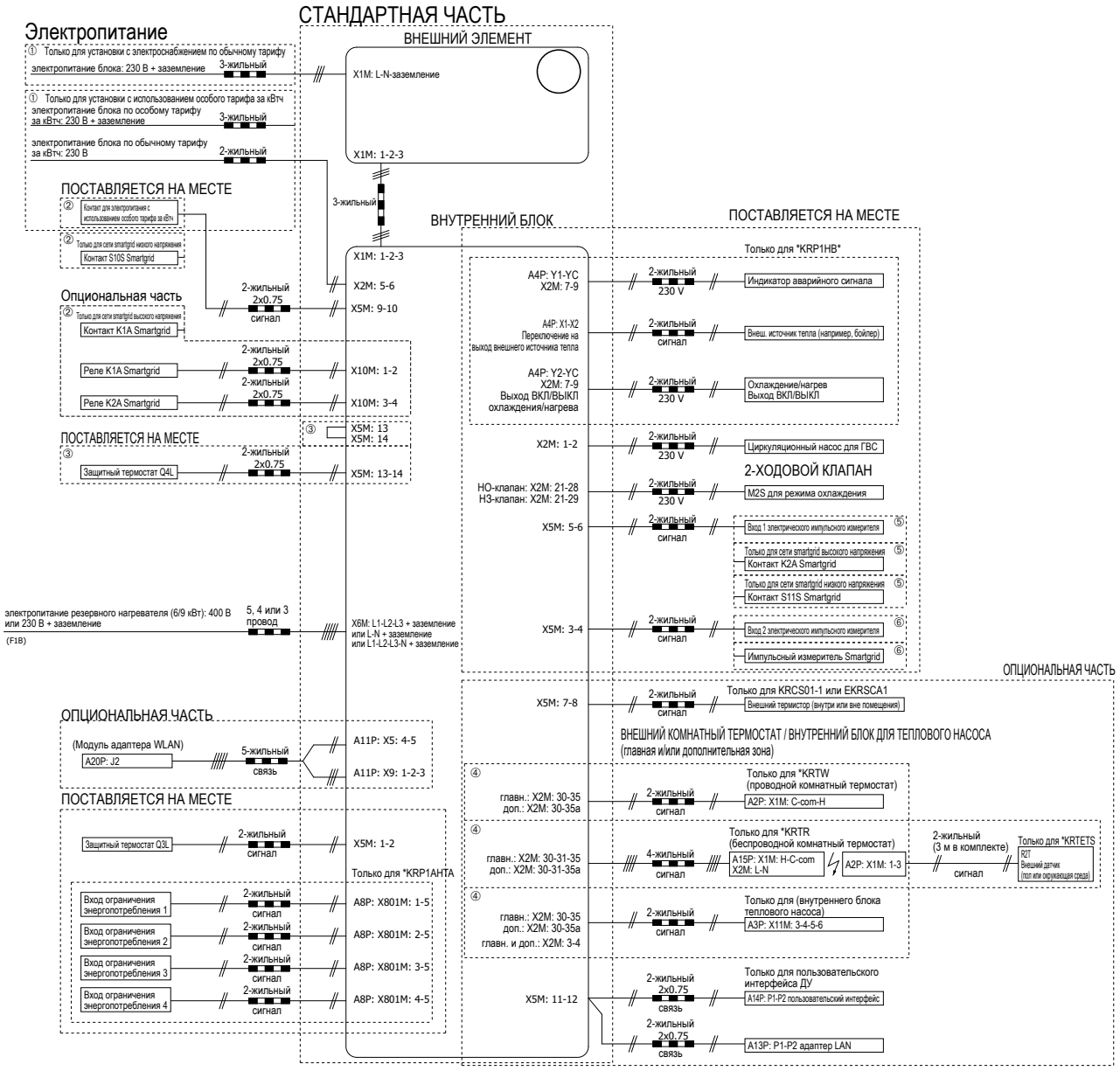

ПРИМЕЧАНИЕ

- В случае сигнального кабеля: минимальное расстояние от него до силовых кабелей > 5 см

Более подробная информация приведена в схеме соединений блока

4D130337A

10 Установка

10 - 1 Способ монтажа

EHVZ-E6V
EHVZ-E9W

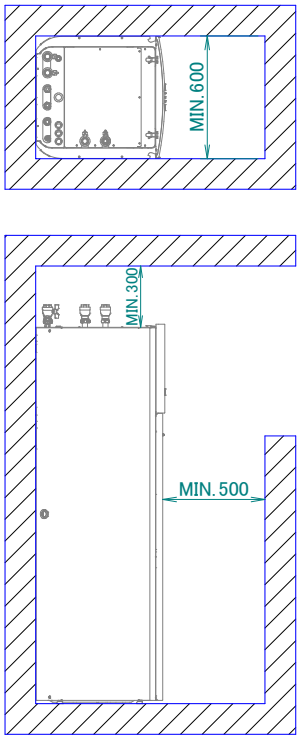

3D112683A

11 Рабочий диапазон

11 - 1 Рабочий диапазон

EHVH-E6V
EHVH-E9W
EHVX-E3V
EHVX-E6V(G)
EHVX-E9W
EHVZ-E6V
EHVZ-E9W

Значения времени нагрева

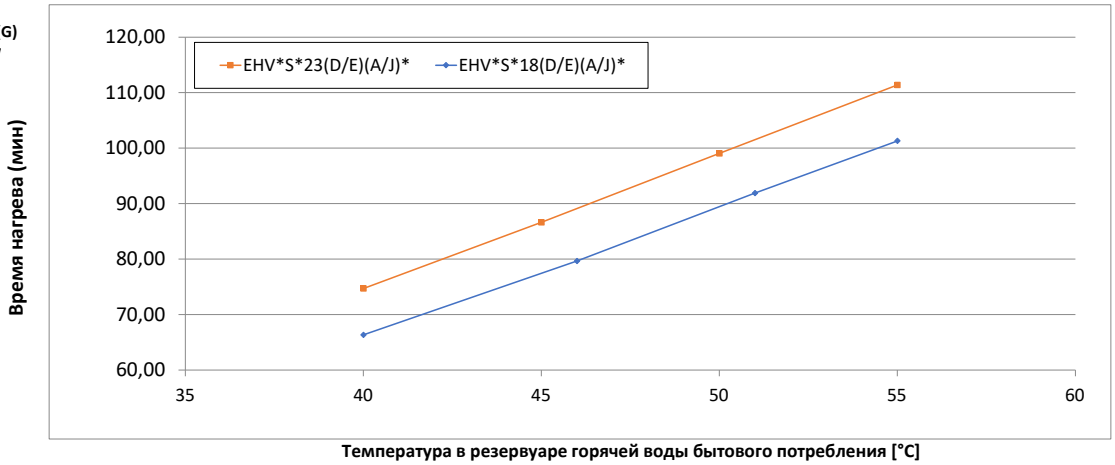

	Время нагрева резервуара горячей воды бытового потребления до 45°C
EHV*04S*18(D/E)(A/J)*	79 мин.
EHV*08S*23(D/E)(A/J)*	87 мин.

Примечания

1. Время, которое требуется внутреннему агрегату (работает только тепловой насос) для нагрева резервуара горячей воды бытового потребления от 10°C до указанной температуры.

   См. рабочий диапазон для максимальной температуры в резервуаре горячей воды бытового потребления во время работы теплового насоса.

4D113329C

EHVH-E6V
EHVH-E9W
EHVX-E3V
EHVX-E6V(G)
EHVX-E9W
EHVZ-E6V
EHVZ-E9W

Указания по выбору объема резервуара горячей воды бытового потребления

(1)

Veq 40°C = количество воды при температуре 40°C, которое может отбираться, когда резервуар горячей воды бытового потребления нагревается до определенной температуры (температура холодной воды на входе составляет 10°C).

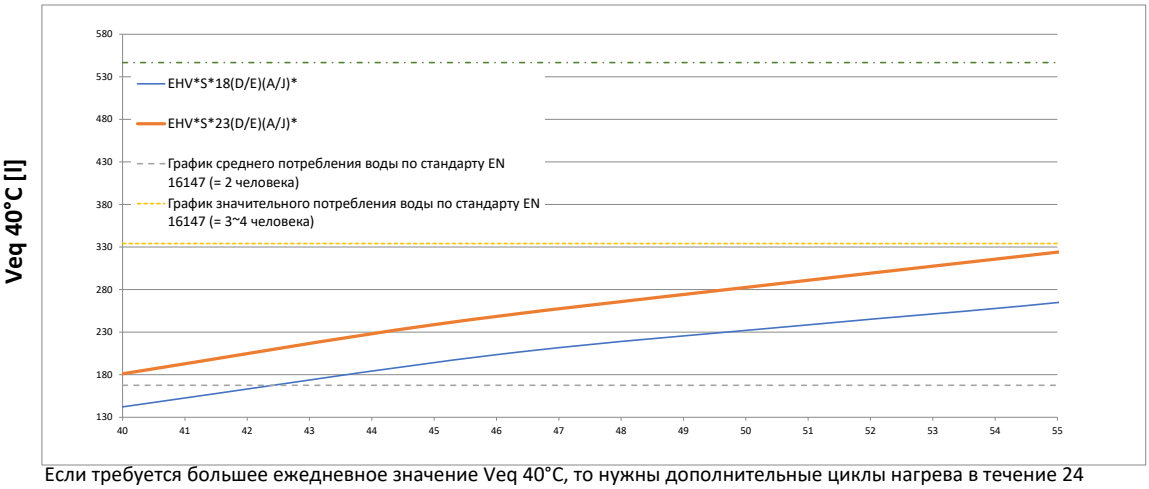

Если требуется большее ежедневное значение Veq 40°C, то нужны дополнительные циклы нагрева в течение 24 часов.

Дополнительные сведения см. в инструкции по эксплуатации.

Примечания

(1) По стандарту EN16147.

4D113329C

12 Характеристика гидравлической системы

12 - 1 Блок падения статического давления

EHVZ-E6V
EHVZ-E9W

EHVZ(04/08)*(D/E)(A/J)*

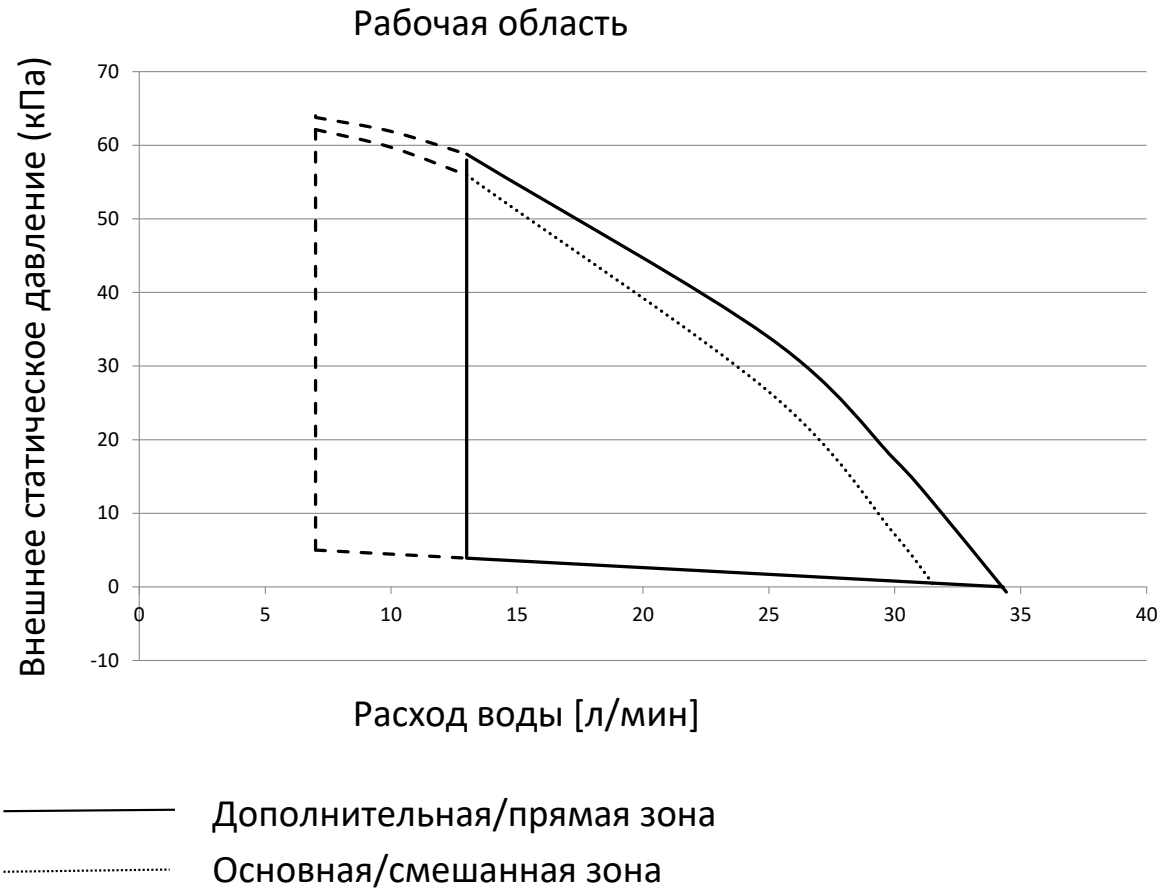

Рабочая зона расширяется в сторону меньших значений расхода только в том случае, когда блок работает только с тепловым насосом.
(Не при запуске, не работа в режиме BUH, не операция размораживания.)

См. пунктирную линию

Примечания

1 Выбор расхода за пределами рабочей области может привести к повреждению или неправильной работе агрегата.
См. также минимальный и максимальный расход воды в технических характеристиках.

2 Качество воды должно соответствовать директиве 98/83ЕС Европейского Союза.

4D112013B

Daikin Europe N.V. Naamloze Vennootschap · Zandvoordestraat 300 · 8400 Oostende · Belgium · www.daikin.eu · BE 0412 120 336 · RPR Oostende (Responsible Editor)

EEDRU20 12/2020

Настоящий буклет составлен только для справочных целей и не является предложением, обязательным для выполнения компанией Daikin Europe N.V. Его содержание составлено компанией Daikin Europe N.V. на основании сведений, которыми она располагает. Компания не дает прямую или связанную гарантию относительно полноты, точности, надежности или соответствия конкретной цели ее содержания, а также продуктов и услуг, представленных в нем. Технические характеристики могут быть изменены без предварительного уведомления. Компания Daikin Europe N.V. отказывается от какой-либо ответственности за прямые или косвенные убытки, понимаемые в самом широком смысле, вытекающие из прямого или косвенного использования и/или трактовки данного буклета. На все содержание распространяется авторское право Daikin Europe N.V.