EKHVMRD-A

Узел А
Окалина 1/3

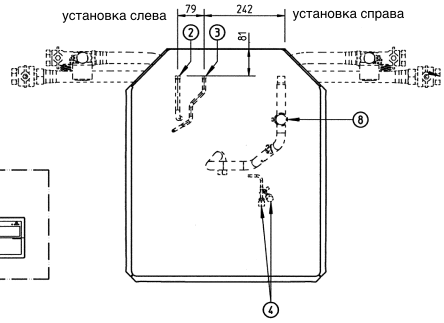

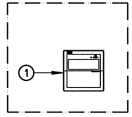

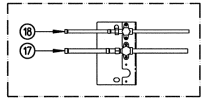

1 Пульт дистанционного управления (поставляются как дополнительное оборудование)
Место установки находится вне модуля
2 Соединение отводной трубы ⌀ 12.7 Припой (R410A)
3 Подсоединение трубопровода для жидкости ⌀ 9.5 Припой (R410A)
4 R134a Порты для обслуживания 5/16″ раструб (2x)
5 Манометр
6 Продувочный клапан
7 Водный контур сливного клапана
8 Воздухоотделитель
9 Запорные вентили (2x)
10 Водяной фильтр
11 Соединение для ввода воды G 1″ (Внутренняя резьба)
12 Соединение для вывода воды G 1″ (Внутренняя резьба)
13 Ввод проводки управления (Выбивное отверстие ⌀ 37)
14 Ввод проводки электропитания (Выбивное отверстие ⌀ 37)
15 Выбиваемые отверстия для трубок для хладагента и воды
16 Ножки с регулировкой горизонтальности
17 Запорный вентиль на нагнетательном трубопроводе ⌀ 12.7 Припой (R410A)
18 Запорный вентиль на стороне жидкости ⌀ 9.5 Припой (R410A)

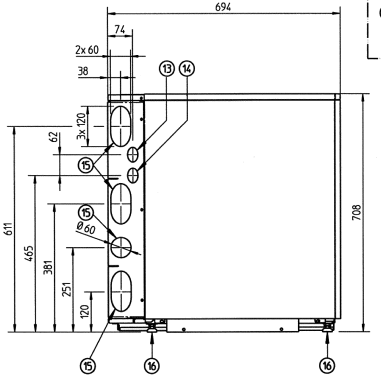

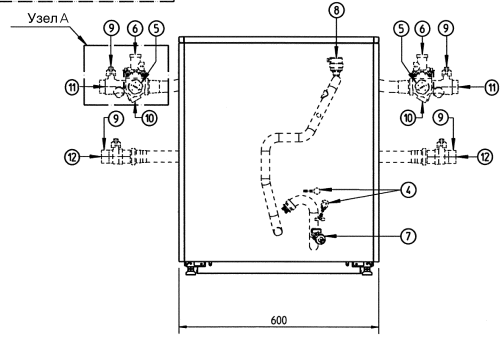

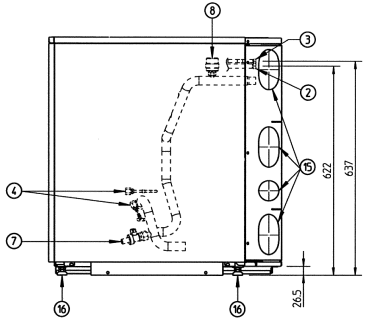

3TW59914-1B

EKHVMRD-A

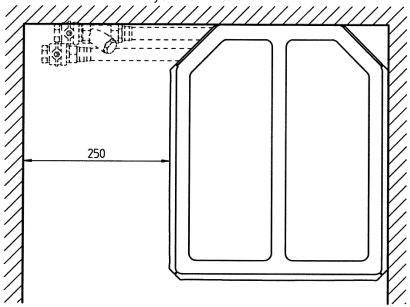

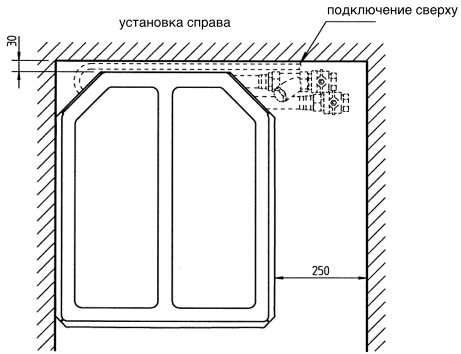

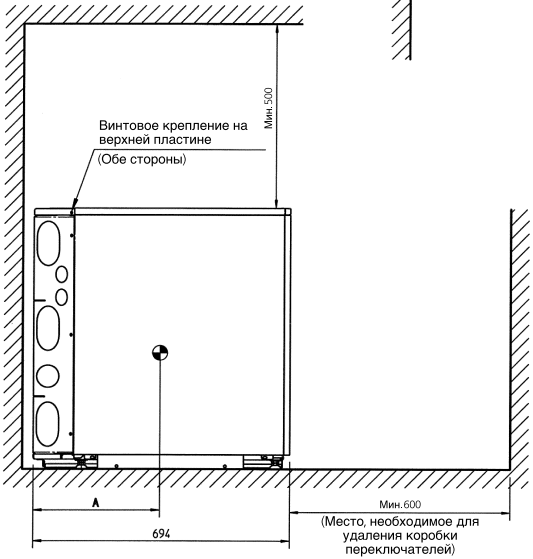

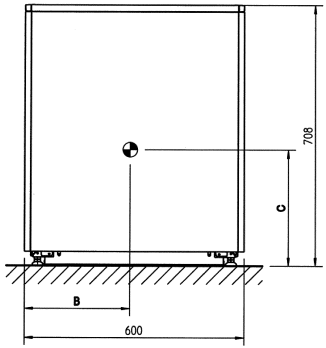

Модель	A	B	C
EKHVMRD*, HXHD*	355	270	300

3TW59914-1B