CYQS-DK-FBN/FSN
CYQM-DK-FBN/FSN
CYQL-DK-FBN/FSN

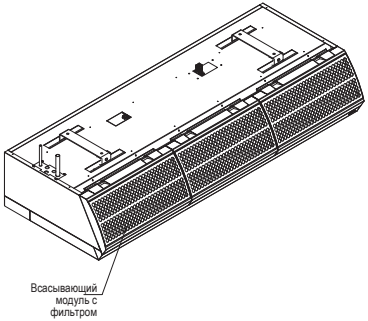

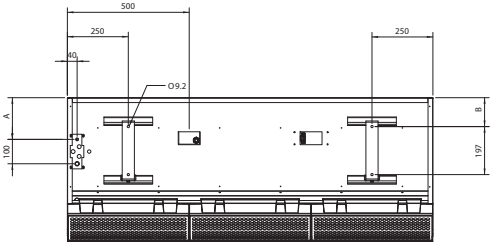

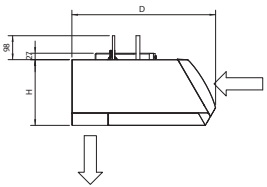

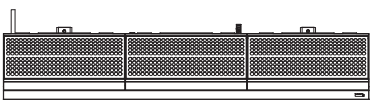

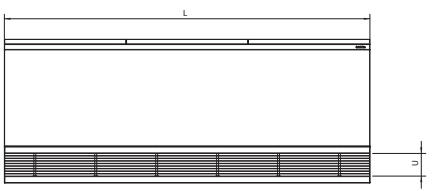

Тип	L	H	Г	U	A	B
CYQS-DK-FBN/FSN CYQM-DK-FBN/FSN	1 000 - 1 500 2 000 - 2 500	270	590	93	171	119
CYQL-DK-FBN/FSN	1 000 - 1 500 2 000 - 2 500	370	774	124,5	245,5	200

CU0954X-000

ЗАМЕЧАНИЯ

1 Устройства величиной 2 500 мм оснащены 3 кронштейнами подвески, причем третий кронштейн крепится на половине длины устройства.