CYQS-DK-CBN/CSN
CYQM-DK-CBN/CSN
CYQL-DK-CBN/CSN

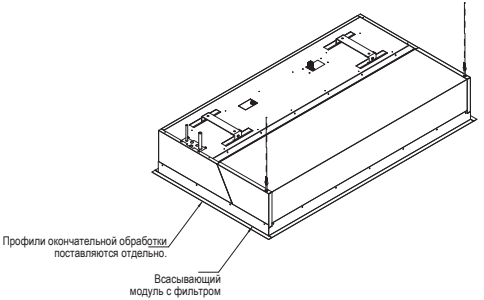

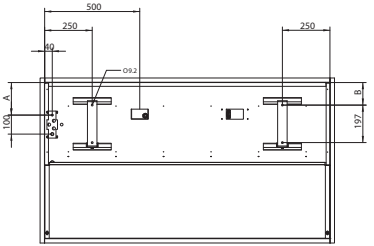

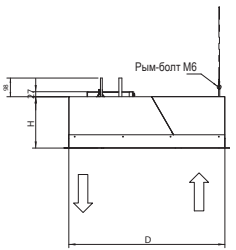

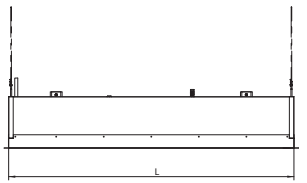

Количество всасывающих модулей на устройство

Длина устройства	Количество	Длина всасывающего модуля
1000 / 1500	1	1 000 / 1 500
2000 / 2500	2	1 000 / 1 250

*1 количество модулей слива на устройство

Тип	L	H	Г	U	A	B	E	F	G
CYQS-DK-CBN/CSN CYQM-DK-CBN/CSN	1 000 - 1 500 2 000 - 2 500	270	821	93	171	119	250	411	260
CYQL-DK-CBN/CSN	1 000 - 1 500 2 000 - 2 500	370	1 105	124,5	245,5	200	181,5	563,5	360

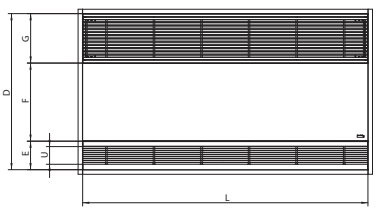

CU0955X-000

ЗАМЕЧАНИЯ

1 Устройства величиной 2 500 мм оснащены 3 кронштейнами подвески, причем третий кронштейн крепится на половине длины устройства.

2 Отверстия крепления для профилей окончательной обработки в опущенном потолке (L+8) x (D+8) мм